RAPID · ECHO

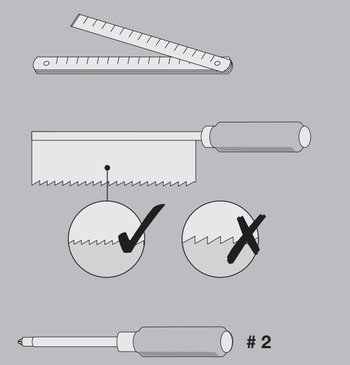

CLEANING · LIMPIAR

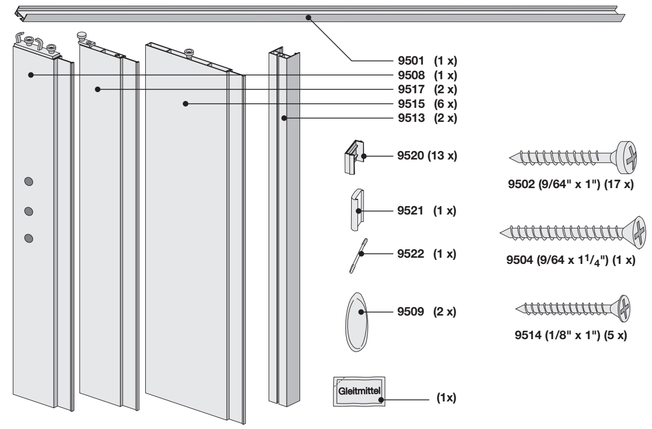

PARTLIST · LISTA DE PIEZAS

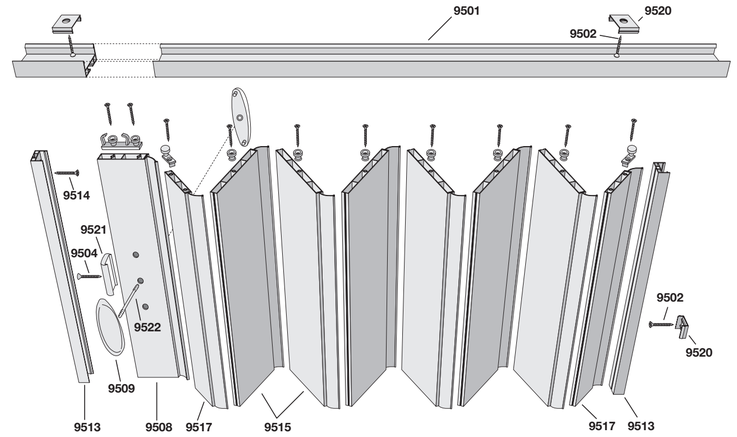

OVERVIEW · DESCRIPCIÓN GENERAL

MOUNTING · MONTAJE

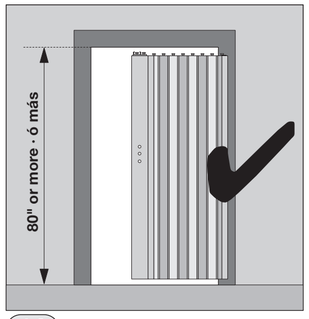

1A

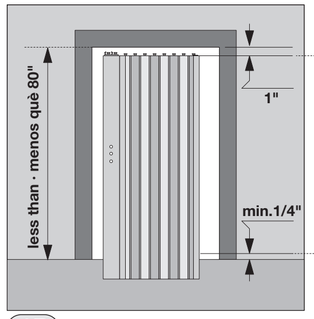

1B

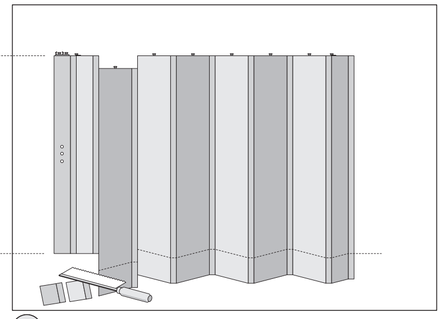

2

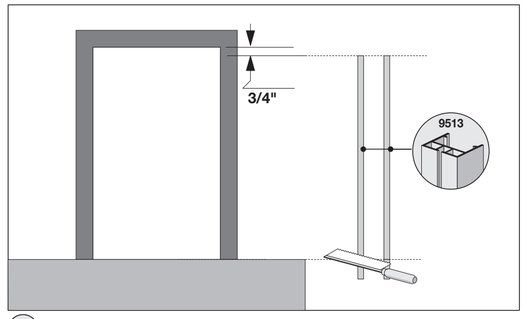

3

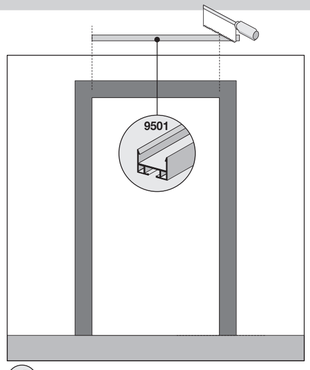

4

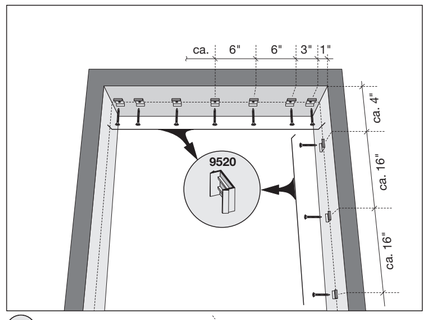

5

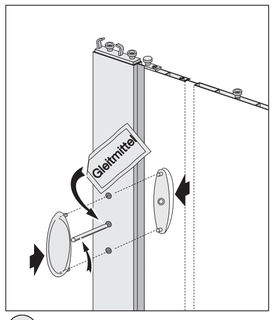

6

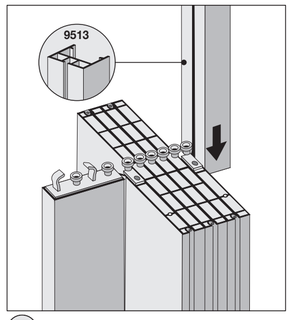

7

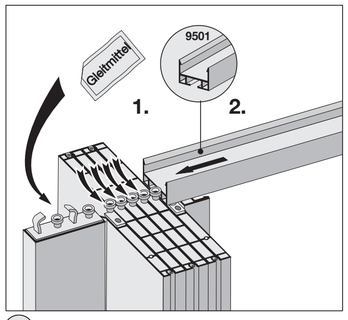

8

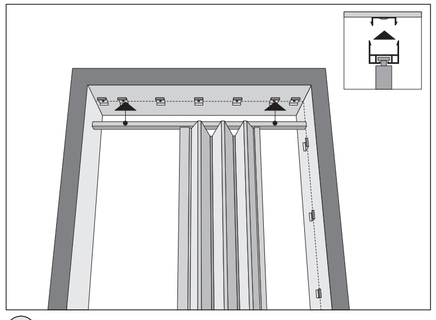

9

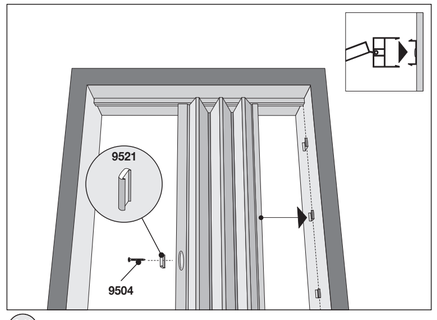

10

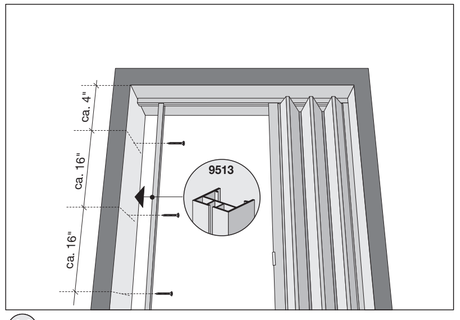

11

?

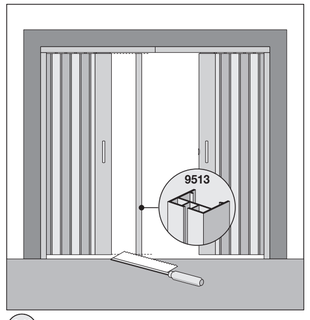

12

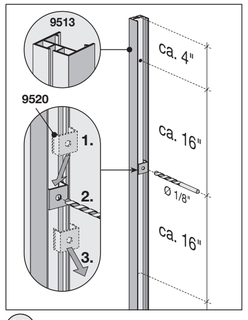

13

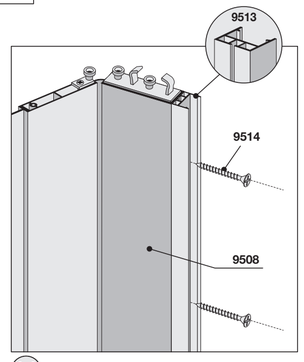

14